SIMONA Dutchclamp

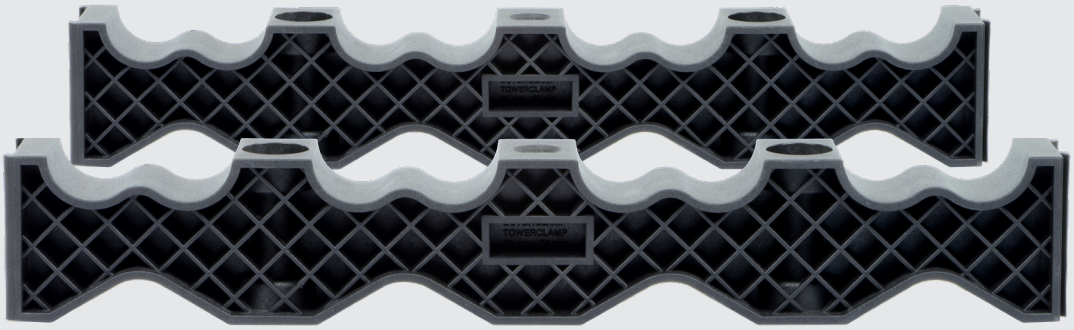

Anzugsmoment



5 Nm



TOWERCLAMP
Typ 4 x Triple 27 - 38

TOWERCLAMP

Dutchclamp IM Kabelblöcke wurden speziell für die kurzschlussfeste Befestigung von einadrigen oder mehradrigen Nieder-, Mittel- und Hochspannungskabeln entwickelt. Durch die seitliche Schwalbenschwanzverbindung können sie aneinander gereiht werden. Die Dutchclamp Towerclamp Kabelblöcke sind stapelbar. Der Dutchclamp IM Kabelblock Towerclamp ist in einer Größe erhältlich und für zwölf Kabel mit gleichem Durchmesser von 27 mm bis 38 mm geeignet.

Dutchclamp IM Kabelblöcke sind in ihrer Art einzigartig. Die Oberflächen, auf die die Kabel verlegt werden, sind frei von scharfen Kanten und sorgen dadurch für eine perfekte Druckverteilung und für maximalen Halt. Auf diese Weise gibt es keine Punktbelastungen an den Kabeln und die Kabel werden nicht beschädigt. Dutchclamp IM Kabelblöcke werden aus glasfaserverstärktem Polyamid der höchsten Qualität hergestellt. Damit sind sie ideal für den Einsatz in Anlagen, in denen sehr hohe Kurzschlusskräfte freigesetzt werden.

Das für die Herstellung der Kabelschellen verwendete spezielle Rohmaterial macht sie gegen Korrosion, Ozon, Frost, Hitze, Öl, Säuren, Salze, aggressive Chemikalien, UV-Strahlung und nukleare Strahlung beständig. Bei Temperaturen zwischen -60 °C und +120 °C (kurzzeitig bis 225 °C) kommt es zu keiner Reduzierung der Festigkeit.

Dutchclamp IM Kabelblöcke wurden unter anderem von UL (Underwriters Laboratories USA), Voltalab Grenoble (Schneider), SGS Brüssel und RST gemäß der internationalen Norm IEC 61914 geprüft.

Dutchclamp IM Kabelblöcke werden weltweit eingesetzt und durch einen großen Lagerbestand ist eine kurzfristige Belieferung möglich. Sie können auch mit dem passenden Befestigungsmaterial geliefert werden.

Dutchclamp GmbH | Alt Heerdt 104 | 40549 Düsseldorf | Deutschland
T +49 211 635 524 24 | info-dutchclamp@simona-group.com | www.dutchclamp.com

SIMONA Dutchclamp

Zertifiziert gemäß der internationalen Norm IEC 61914

Dutchclamp entwickelt und produziert seit 1982 innovative Kabelschellen und Kabelblöcke für die Installation von Nieder-, Mittel- und Hochspannungskabeln. Die Schellen wurden in enger Zusammenarbeit mit großen Energieunternehmen entwickelt. Dutchclamp ist weltweit für Qualität, Service und Zuverlässigkeit bekannt. Dutchclamp Kabelschellen und Kabelblöcke werden in mehr als 60 Ländern auf der ganzen Welt erfolgreich eingesetzt.

Das Design

Durch die jeweiligen Modelle bietet jeder Kabelschellentyp eine genaue Passform für die erforderliche kurzschlussfeste Installation der kostenintensiven Kabel.

Die Rohstoffe

Dutchclamp Kabelschellen werden aus hochwertigen Rohstoffen, mit glasfaserverstärktem Polyamid als Hauptbestandteil, hergestellt. Das Material der Kabelschellen ist selbstlöschend und halogenfrei.

Robustheit

Das besondere Design in Kombination mit der spezifischen Zusammensetzung der Rohstoffe machen diese Kunststoffkabelschellen zu den stärksten auf der Welt. Sie sind speziell dafür ausgelegt, den enormen Kräften, die während eines Kurzschlusses auftreten, standzuhalten. Verschiedene Labors haben dies getestet.

Tests

Die Kabelschellen wurden unter anderem von UL (Underwriters Laboratories USA), Volta-Labor in Grenoble (Schneider), KEMA, SGS Brüssel und RST in Übereinstimmung mit der internationalen Sicherheitsnorm IEC 61914 getestet.

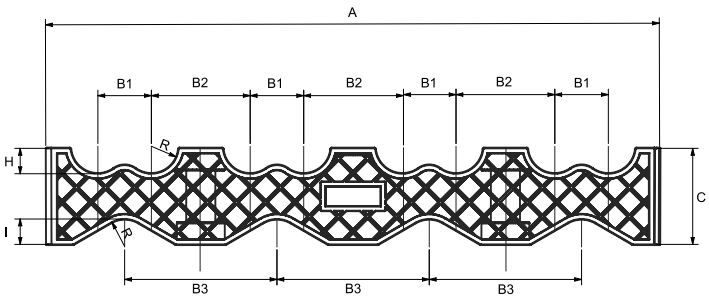

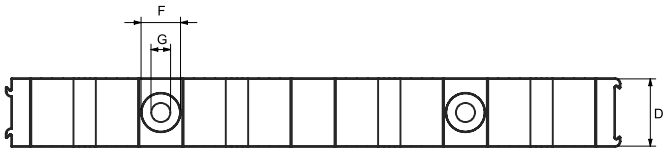

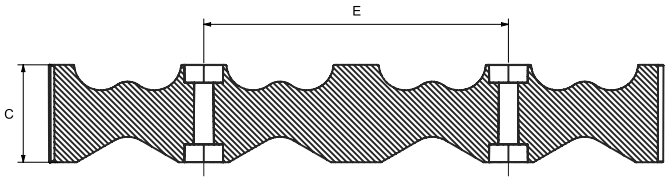

Abmessungen in mm													N*
Typ	A	B1	B2	B3	C	D	E	F	G	H	I	R	
TOWERCLAMP	450	39	72	111	71	50	223	28	14	18	18	19	25.000

*Dynamische Kurzschlussfestigkeit in Newton.

Vorteile

- Beständig gegen sehr hohe Kurzschlussströme / Kräfte
- Beständig gegen Öle, Fette,aggressive Chemikalien, Frost, Hitze, UV-Strahlung, Ozon, Salz, Feuchtigkeit, Säuren und nukleare Strahlung
- Selbstlöschend, Halogenfrei
- Temperaturbereich von -60 °C bis 120 °C (225 °C kurzzeitig)
- Farbe schwarz
- Kein Magnetismus / Leitfähigkeit
- Vormontiert erhältlich
- Befestigungsmaterialien können entsprechend der Größe geliefert werden
- Keine Oxidation / Korrosion
- Keine scharfen Kanten
- Recycelbar.
- Sehr einfache Installation
- Weltweit verfügbar
- Aneinander reihbar / stapelbar
- Zertifiziert gemäß IEC 61914



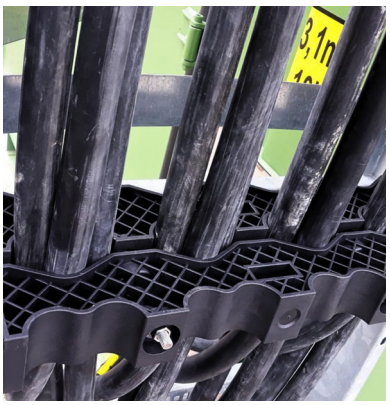

07102026

Technische Änderungen und Irrtümer vorbehalten.