SIMONA Dutchclamp



Anzugsmoment



5 Nm



Solo 18 - 26

5 Nm



Solo 26 - 34

5 Nm



Solo 26 - 34

SOLO

Die Dutchclamp SOLO wurde für die einfache und zusätzliche Montage einadriger Kabel entwickelt, wie Erdungs-, Steuer- oder Hilfskabel.

Ideal als eigenständige Einzeladerklemme oder als ergänzende Klemme auf größeren Kabelschellen von Dutchclamp.

Vorteile

- Beständig gegen Öle, Fette, aggressive Chemikalien, Frost, Hitze, UV-Strahlung, Ozon, Salz, Feuchtigkeit, Säuren und nukleare Strahlung
- Selbstlöschend, Halogenfrei
- Temperaturbereich von -60 °C bis +120 °C
- Kein Magnetismus / Leitfähigkeit
- Keine Oxidation / Korrosion
- Keine scharfen Kanten
- Farbe schwarz
- Recycelbar
- Sehr einfache Installation

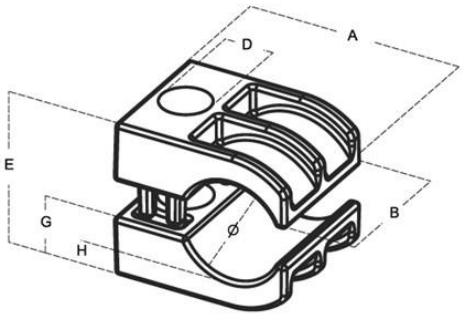

Abmessungen in mm							
Typ	Cable-ø	A	B	D	E	G	H
Solo 18-26	18-26	47	36	13	31-39	15.5	7.5
Solo 26-34	26-34	57	42	13	43-51	21.5	9.5
Solo 34-42	34-42	68	50	13	56-64	28	12

Technische Änderungen und Irrtümer vorbehalten.

07102026

Dutchclamp GmbH | Alt Heerdt 104 | 40549 Düsseldorf | Deutschland
T +49 211 635 524 24 | info-dutchclamp@simona-group.com | www.dutchclamp.com